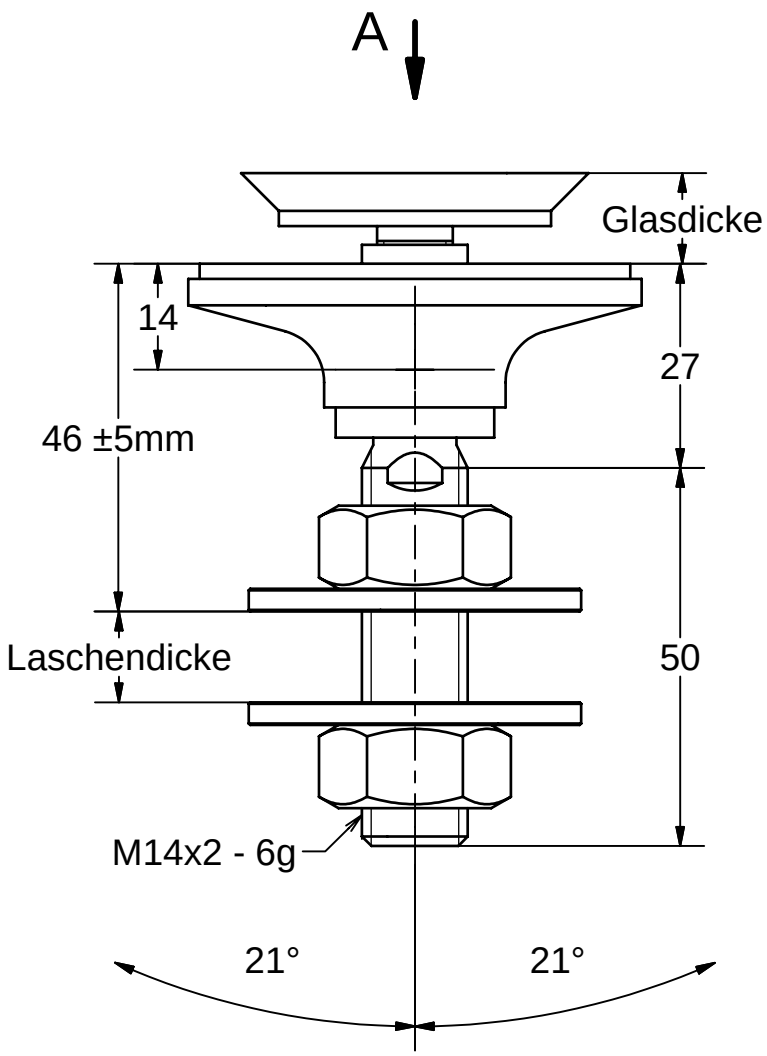

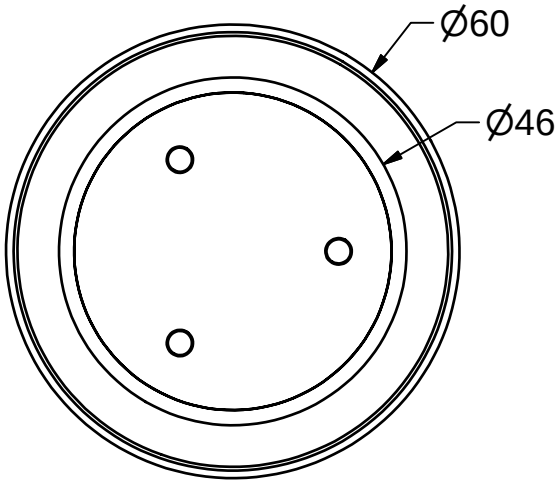

Absolut Wartungsfrei !

Optimaler Toleranzausgleich !

ESG

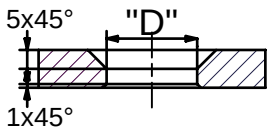

VSG

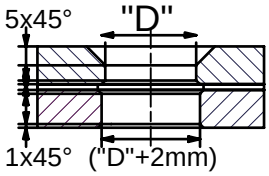

Hinweis: Alle Schraubverbindungen müssen mit geeigneten Mitteln gesichert werden. (z.B. LOCTITE)

Glasbohrungen	
Ø "D"	Halter Typ
Ø 26mm	AK C 36/50
Ø 36mm	AK C 46/60
Ø 36mm	AK C 46/70

Angaben zum Objekt

Laschendicke:_____mm

Glasdicke:_____mm

BV:_____

Material: 1.4404 Oberfläche drehblank

"Sonderausführungen auf Anfrage"

Bezüglich Teller- und Senkschraubenvarianten sowie Anschlußmöglichkeiten siehe unsere entsprechenden Unterlagen.

gebo Befestigungssysteme

Erstellungsdatum

13.09.2014

gebo
Gottlieb-Daimler-Str. 3-5
74382 Neckarwestheim

Senk-Punkthalter
Kugelgelagert

AK C 46 60V M14x50

A4